Oxybul éveil et jeux
162 boulevard de Fourmies
59100 Roubaix - FRANCE

338570
V1-012020

BUREAU PRIMAIRE GRIS ET BLANC AVEC RANGEMENT
PRIMARY DESK GREY AND WHITE

À monter par deux adultes.
For assembly by two adults.

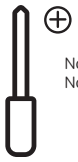

Non fourni.
No included.

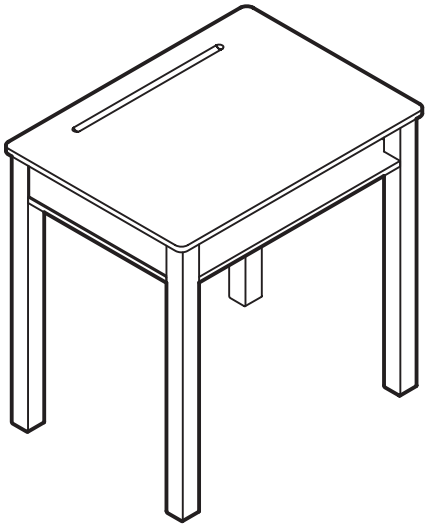

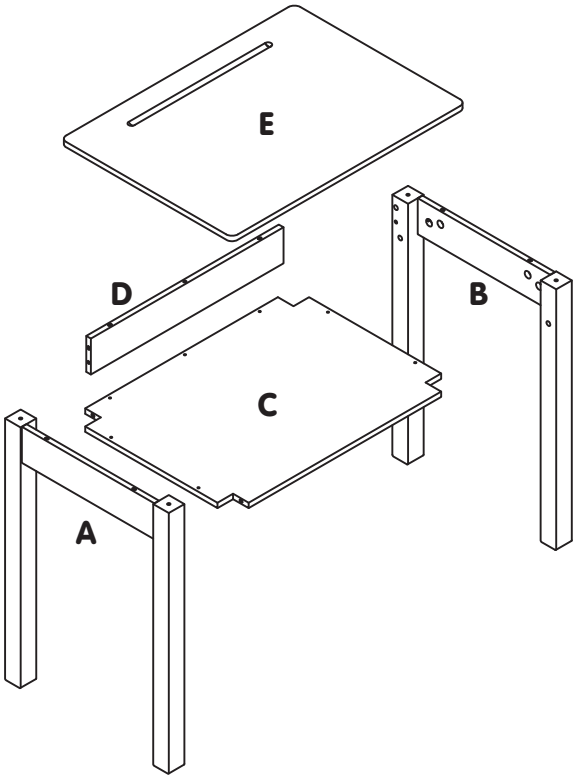

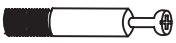

F x 12
L 35mm

Gx 12

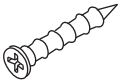

H x 7
L 32 mm

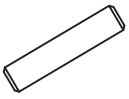

I x 7
L 30 mm

Oxybul éveil et jeux | IL Y A DU TALENT DANS CHAQUE ENFANT.

1

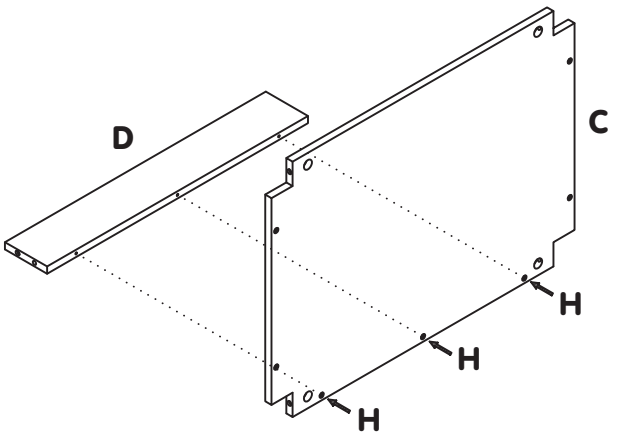

2

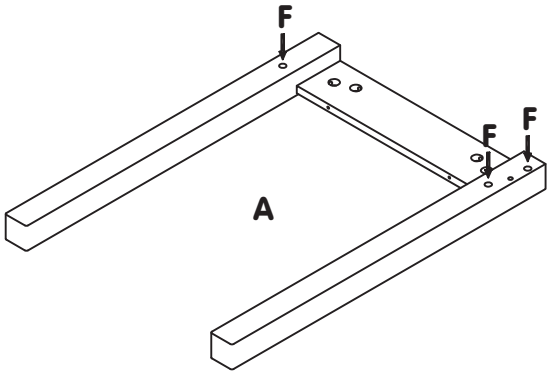

3

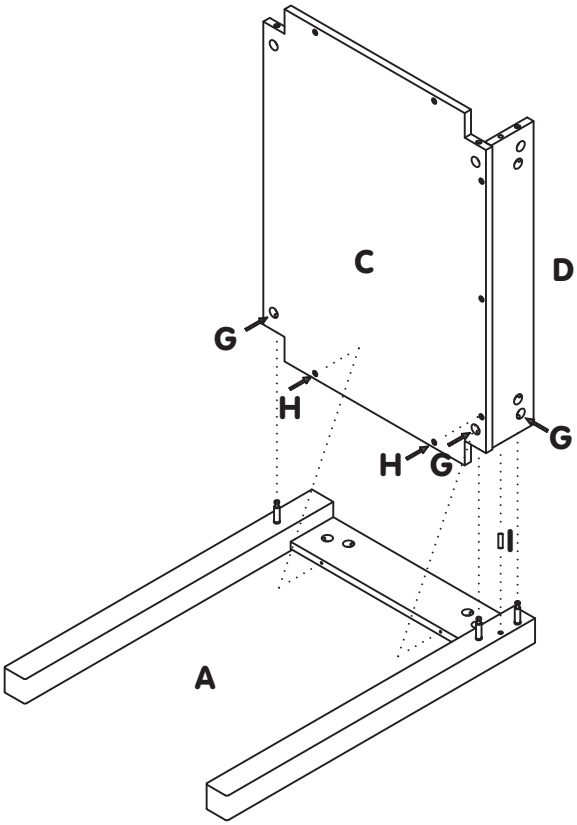

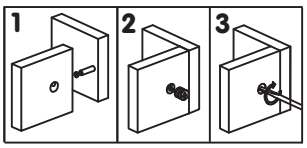

4

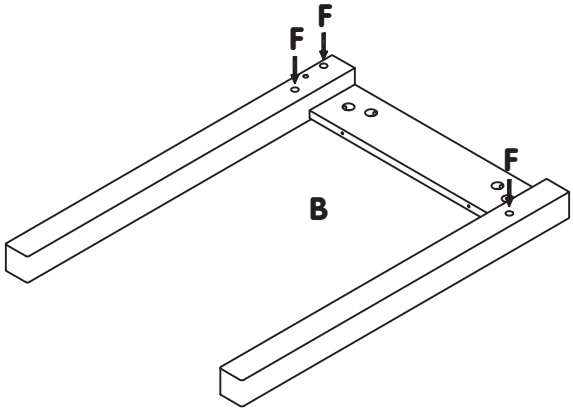

xybul éveil et jeux | IL Y A DU TALENT DANS CHAQUE ENFANT.

5

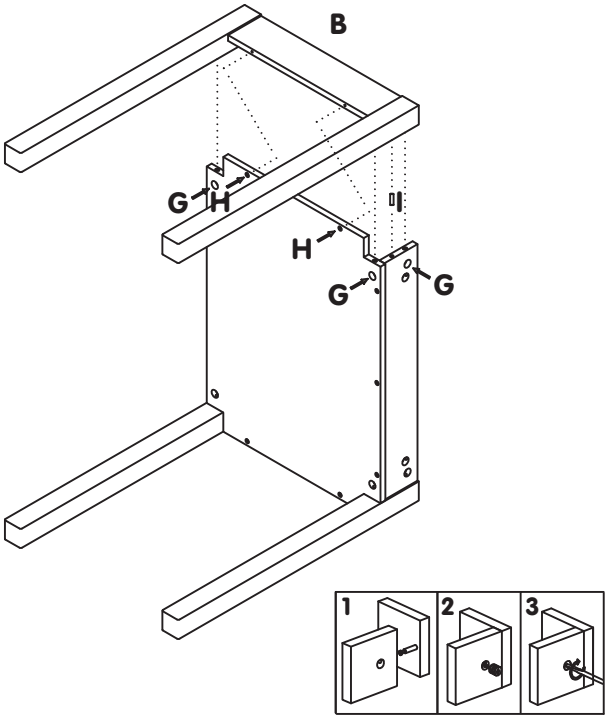

6

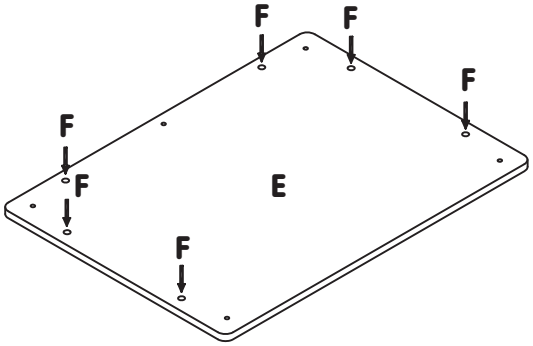

7

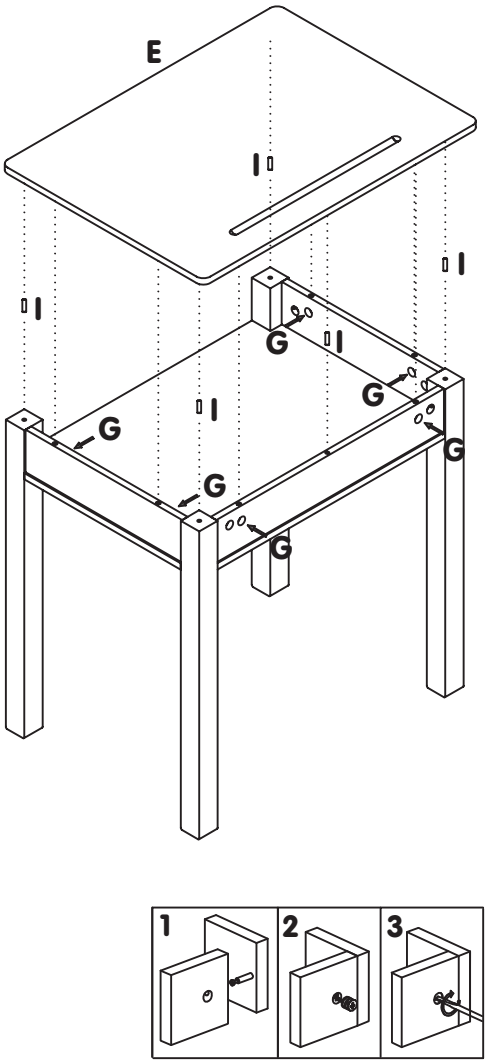

INFORMATIONS IMPORTANTES POUR L'UTILISATION ET LA SÉCURITÉ.

Merci de tenir hors de portée des enfants vis, petits éléments et sachets plastiques. Les articles en pièces détachées contiennent de petites pièces ou des angles aigus qui peuvent être dangereux pour les enfants. Il faut donc être prudent à l'ouverture de la boîte et à l'assemblage du produit.
Le montage de ce produit doit être effectué par un adulte.
Les outils tels que tournevis, marteau etc... ne sont pas fournis.
Les détails et caractéristiques du produit peuvent varier par rapport à la photo.
Un adulte doit contrôler périodiquement le bon assemblage du produit pour 2 raisons :
- Les vis dessérées sont des petits éléments qui ne doivent pas être accessibles aux enfants.
- Si les vis ne sont pas vérifiées régulièrement, le produit peut se renverser ou causer une chute.
Toutes négligences pourraient être source d'accidents.
Monter et utiliser ce produit sur une surface plane.

Conseil :
Nous vous recommandons d'aérer la pièce dans laquelle se trouve ce produit durant les 1er jours.
De manière générale, ce geste d'hygiène est fortement recommandé quotidiennement pour chaque pièce à vivre de l'habitation.
Soucieux de la sécurité de ses produits, Oxybul éveil & jeux a décidé d'exclure les caches vis des meubles accessibles aux moins de 3 ans. Les caches vis représentent des petites parties pouvant être ingérées pas les enfants.

IMPORTANT INFORMATION FOR USE AND SAFETY.

Please keep all screws, small parts and plastic bags out of reach of small children. the K/D products contain small parts and sharp edges that are not suitable for children to access. Care should be taken in unpacking and assembling the product.
This item should be assembled by an adult.
Tools like screw drivers, hammers... are not included.
Contents and features may vary from illustration shown.
Regularly check and thighten loose fittings for 2 reasons :
-Loose fittings are small, sharp parts that should not be accessible to the child.
-If regular checks of the fittings are not carried out, the product could overturn or cause a fall.
Build and use on household floors.

Advise:
We recommend you to ventilate the room in which you place this product during the 1st few days.
This hygiene gesture is strongly recommended for daily use in all housing?
Oxybul éveil & jeux is focusing on the security of its items. Therefore we excluded screw caps from our products accessible to kids under 3 years of age. Screw caps are considered as small parts that can be swallowed by kids.

PARTAGEZ VOS MOMENTS DE JEU AVEC LE #OXYBUL
SHARE YOUR GAME MOMENTS WITH THE #OXYBUL

Conservez ces informations pour vous y référer ultérieurement.
Keep this information for future reference.

Oxybul éveil et jeux | IL Y A DU TALENT DANS CHAQUE ENFANT.